## Série 6, Lave-vaisselle tout intégrable, 60 cm
## SMV6ZCX10E

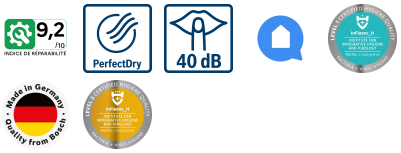


### Accessoires en option

| | |
|---|---|
| SGZ0IC00 | CLIP DE MAINTIEN POUR PANIER SUPERIEUR |
| SGZ1010 | RALLONGE AQUASTOP |
| SGZ8BI00 | KIT DE FIXATION POUR PORTE SEQUENCEE |
| SMZ2056 | PORTE INOX POUR LV 60 TOUT INTEGRABLE |
| SMZ5000 | KIT LAVAGE 4ELEMENTS POUR LAVE-VAISSELLE |
| SMZ5100 | PANIER A COUVERTS CLASSIQUE MOBILE |
| SMZ5300 | SUPPORT VERRES A PIED PANIERS MAXFLEX/PR |

## Lave-vaisselle PerfectDry : des résultats de séchage parfaits avec des solutions de chargement flexibles et pratiques pour ranger vos différents types de vaisselle.

- **PerfectDry** : résultats de séchage deux fois meilleurs sur les plastiques grâce à PerfectDry* [5]
- **Paniers Flex** : la solution flexible et pratique pour le chargement et déchargement de la vaisselle.
- **Silence Pro** : le lave-vaisselle ultra-silencieux 40 dB.
- **Home Connect** : appareils électroménagers dotés d'une connectivité intelligente pour une vie quotidienne facilitée.
- **Notifications en live** : un lave-vaisselle qui vous tient au courant.

### Données techniques

| | |
|---|---|
| Classe d'efficacité énergétique[1]: | B |
| Consommation énergétique pour 100 cycles Eco[2]: | 65 kWh/100 cycles |
| Nombre maximum de couverts: | 14 |
| Consommation cycle Eco[3]: | 9.0 l |
| Durée du programme Eco[4]: | 3:35 h |
| Niveau sonore: | 40 dB(A) re 1 pW |
| Classe de niveau sonore: | B |
| Type d'installation: | Encastrable |
| Hauteur avec top: | 0 mm |
| Niche d'encastrement: | 815-875 x 600 x 550 mm |
| Profondeur porte ouverte à 90°: | 1150 mm |
| Pieds réglables: | Oui - tous depuis l'avant uniquement |
| Réglage maximum de la hauteur des pieds: | 60 mm |
| Plinthe réglable: | Horizontalement et verticalement |
| Poids net: | 46.0 kg |
| Poids brut: | 48.0 kg |
| Puissance de raccordement: | 2400 W |
| Intensité: | 10 A |
| Tension: | 220-240 V |
| Fréquence: | 50; 60 Hz |
| Dureté de l'eau maximum acceptée: | 50°DH |
| Indice de réparabilité: | 9.2 |
| Longueur du cordon électrique: | 175 cm |
| Type de prise: | Fiche cont.terre/Gard.fil ter. |
| Longueur du tuyau d'alimentation: | 165 cm |
| Longueur du tuyau d'évacuation: | 190 cm |
| Code EAN: | 4242005436484 |
| Type d'installation: | Tout intégrable |

4 242005 436484

[1] Echelle d'efficacité énergétique allant de A à G
[2] Consommation d'énergie en kWh pour 100 cycles (en programme Eco 50 °C)
[3] Consommation d'eau en litres par cycle (en programme Eco 50 °C)
[4] Durée du programme Eco 50 °C
[5] *Résultats de séchage du lave-vaisselle Bosch avec la technologie PerfectDry par rapport à un lave-vaisselle Bosch comparable sans la technologie PerfectDry, basés sur des plats en plastique standard pour household, déterminés dans le programme Eco50 en utilisant Finish Ultimate Plus.

# Série 6, Lave-vaisselle tout intégrable, 60 cm
# SMV6ZCX10E

## Lave-vaisselle PerfectDry : des résultats de séchage parfaits avec des solutions de chargement flexibles et pratiques pour ranger vos différents types de vaisselle.

**Performance et consommation**

- Classe d'efficacité énergétique[1] B sur une échelle allant de A à G
- Energie[2] / Eau[3] : 65 kWh / 9 litres
- 14 couverts
- Durée progr. Eco[4] : 3:35 (h:min)
- Niveau sonore : 40 dB(A) re 1 pW
- Niveau sonore progr. Silence : 39 dB
- Classe d'efficacité sonore : B
- Moteur SilentPowerDrive

**Caractéristiques principales**

- Technologie de séchage Zeolith
- 6 programmes : Eco 50 °C, Auto 45-65 °C, Intensif 70 °C, Quotidien 60 °C, Silence 50 °C, Favourite (Pré-rinçage)
- 4 options : Home Connect, Extra Dry, HalfLoad, SpeedPerfect+ (3 fois plus rapide)
- Home Connect : contrôle et diagnostic à distance
- Machine Care
- Pre-Rinse
- Fonctions complémentaires via l'application Home Connect : HygienePlus, Silence à la demande

**Confort et sécurité**

- Echangeur thermique qui protège la vaisselle
- AquaSensor qui détecte le degré de salissure
- Système Super Brillance, conserve l'éclat des verres
- DosageAssist
- Système auto 3in1, détection lessivielle automatique
- AquaStop : garantie Bosch en cas de dégât des eaux - pour toute la durée de vie de l'appareil*
- Signal sonore de fin de cycle
- Départ différé : 1-24 h
- Triple filtre autonettoyant

**Design**

- Display sur la tranche (int.)
- Boutons sur la tranche
- Inscriptions en texte clair
- TimeLight blanc

**Flexibilité**

- Paniers Flex
- Tiroir à couverts
- Panier supérieur réglable avec RackMatic (3 niveaux)
- Panier supérieur avec 2 rangées de picots rabattables
- Panier inférieur avec 2 rangées de picots rabattables
- Supports pour tasses dans le panier supérieur (2x)
- Roues à faible frottement sur panier inférieur et tiroir
- Butée (stopper) qui empêche le déraillement du panier inférieur

**Accessoires**

- Protection anti vapeur
- Entonnoir

**Caractéristiques techniques**

- Dimensions du produit (HxLxP) : 81.5 x 59.8 x 55 cm
- Cuve inox

* Veuillez trouver les termes de garantie à l'adresse suivante : www.bosch-home.fr/mybosch/extension-garantie-gratuite

[1] Echelle d'efficacité énergétique allant de A à G

[2] Consommation d'énergie en kWh pour 100 cycles (en programme Eco 50 °C)

[3] Consommation d'eau en litres par cycle (en programme Eco 50 °C)

[4] Durée du programme Eco 50 °C

## Série 6, Lave-vaisselle tout intégrable, 60 cm
## SMV6ZCX10E

mesures en mm

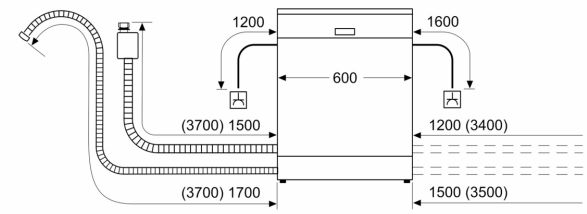


prise
( ) valeurs avec kit prolongateur

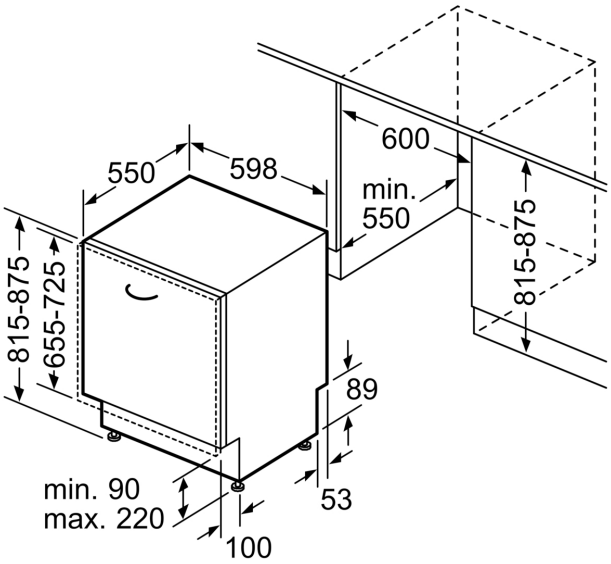


Mesures en mm